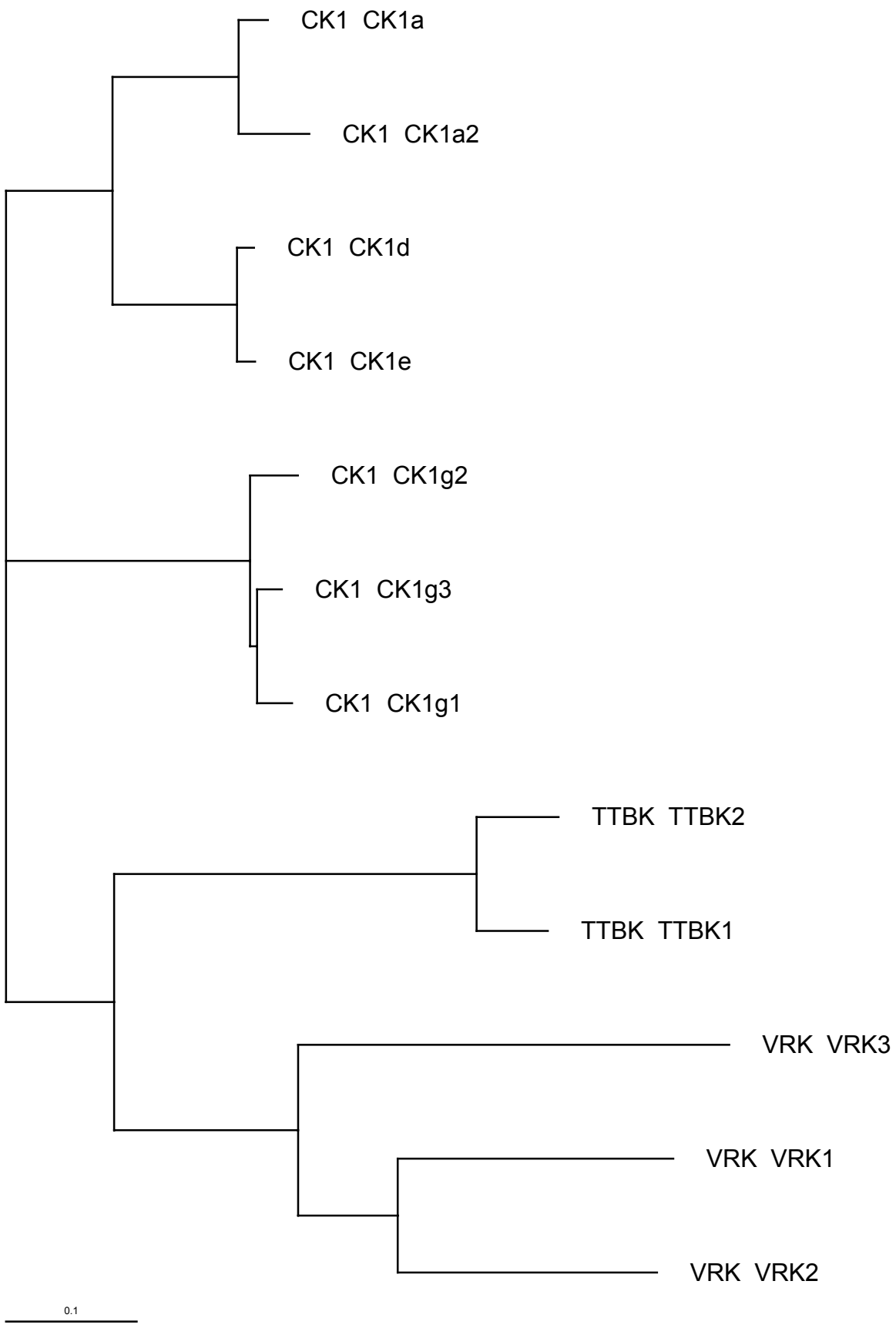
CK1 CK1a
CK1 CK1a2
CK1 CK1d
CK1 CK1e
CK1 CK1g2
CK1 CK1g3
CK1 CK1g1
TTBK TTBK2
TTBK TTBK1
VRK VRK3
VRK VRK1
VRK VRK2
0.1